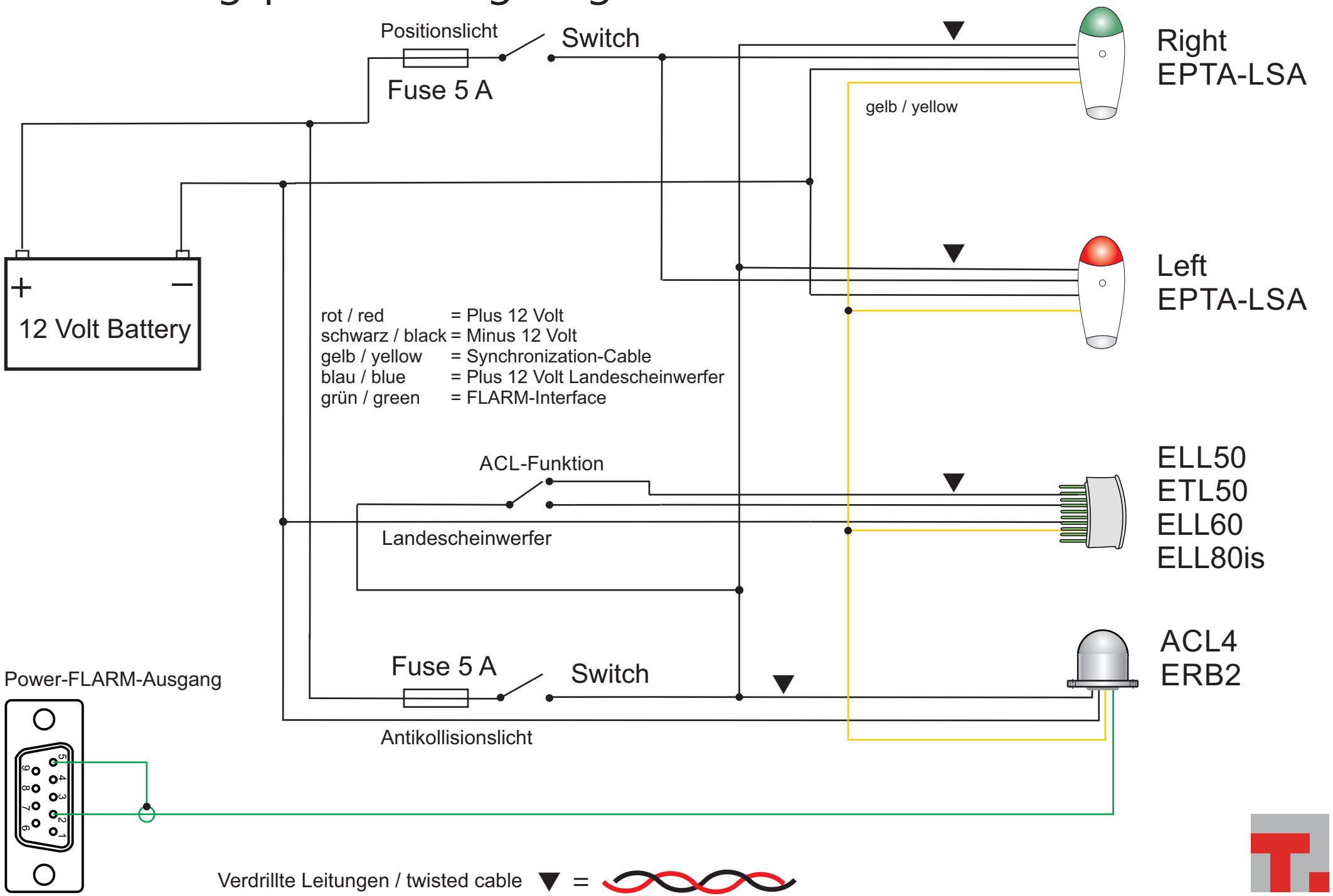Verdrahtungsplan / wiring diagram